PROFESSIONAL SHUTTER

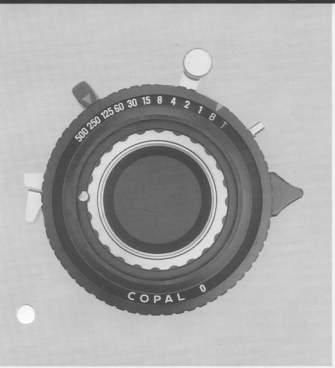

COPAL
No. 0 (AC-640)

重　　量	115g
外　　径	φ61mm
前　玉　ネ　ジ	M29.5mmP0.5
後　玉　ネ　ジ	M29.5mmP0.5
前玉・後玉ネジ端面距離	20mm±0.025
ケーブルレリーズ差込口金	M3.2mmP0.5
シャッタースピード	T,B,1,~1/500 sec.(秒)
最大絞り口径	φ24mm 5枚羽根
最小絞り口径	φ1.5mm
シンクロ接点	X
シンクロトリガーエネルギー耐力	12mWS以下

Weight	115g
Outer diameter	φ 61mm
Front lens mounting screw	M29.5mm P0.5
Rear lens mounting screw	M29.5mm P0.5
Front & rear lens mounting length	20mm ± 0.025
Cable release nipple	M3.2mm P0.5
Shutter speeds	T, B, 1, 1/2, 1/4, 1/8, 1/15, 1/30, 1/60,1/125,1/250, 1/500 sec.
Maximum iris opening	φ 24mm 5 blades
Minimum iris opening	φ 1.5mm
Synchronization	X contact only
Synchro-trigger energy durability	Less than 12mWS
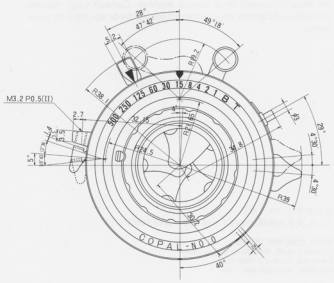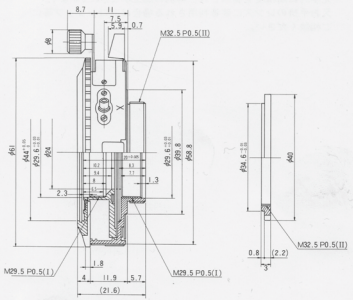
Gewicht		115g
Außendurchmesser		φ 61mm
Fassungsgewinde	vorn	M29.5mm P0.5
	hinten	M29.5mm P0.5
Abstand der Objektivrohrstirnflächen		20mm ± 0.025
Drahtauslösernippel		M3.2mm P0.5
Verschlußzeiten		T, B, 1, 1/2, 1/4 1/8, 1/15, 1/30, 1/60,1/125,1/250, 1/500 Sek.
Maximale Blendenöffnung		φ 24mm 5 Lamellen
Minimale Blendenöffnung		φ 1.5mm
Synchronisation		nur X-Kontact
Synchronisationsauslöse-Durchschlagsfestigkeit		weniger als 12mW/s